FLP

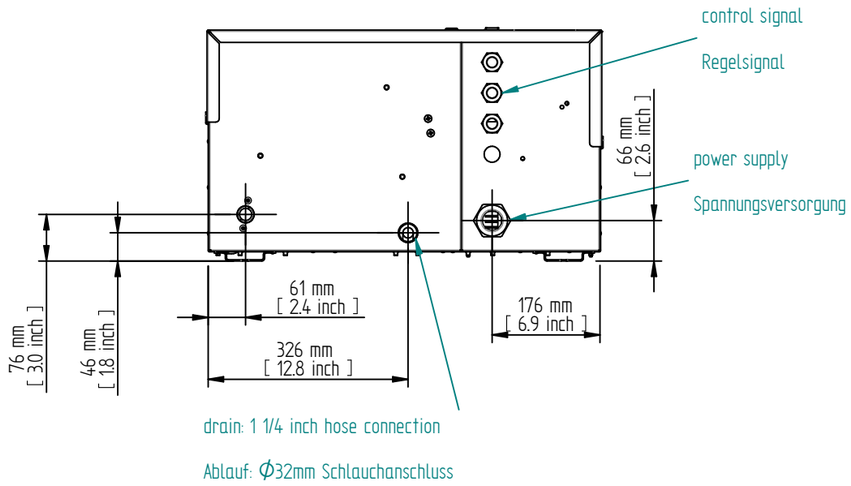

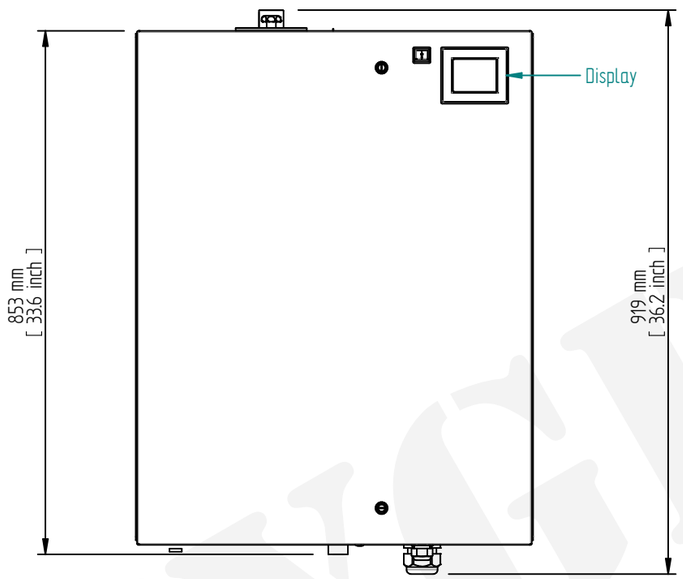

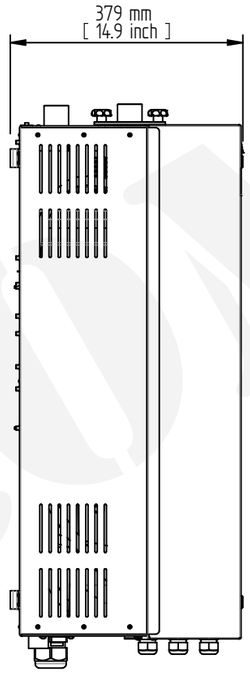

1:10

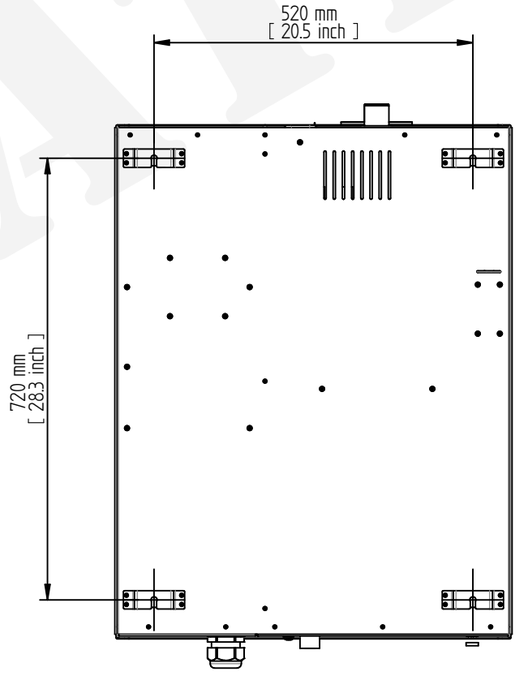

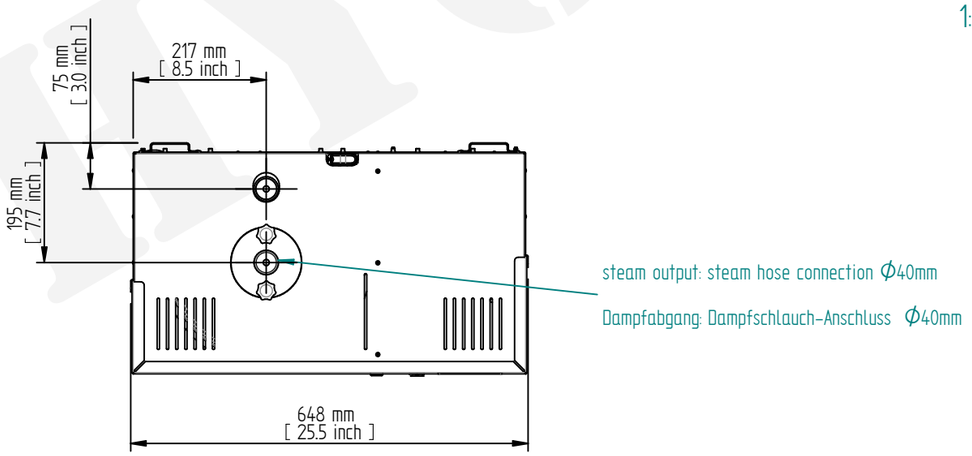

HYGROMATIK